CHILIENNE BOIS

ÉCHELLE 1:1 / 100%

——— **Format d’impression (printing format) : 450 x 1460 mm**

- – – - **Zone utile (safety zone)**

A L'EXTÉRIEUR DE CETTE ZONE, IL S'AGIT DE FOND PERDU.
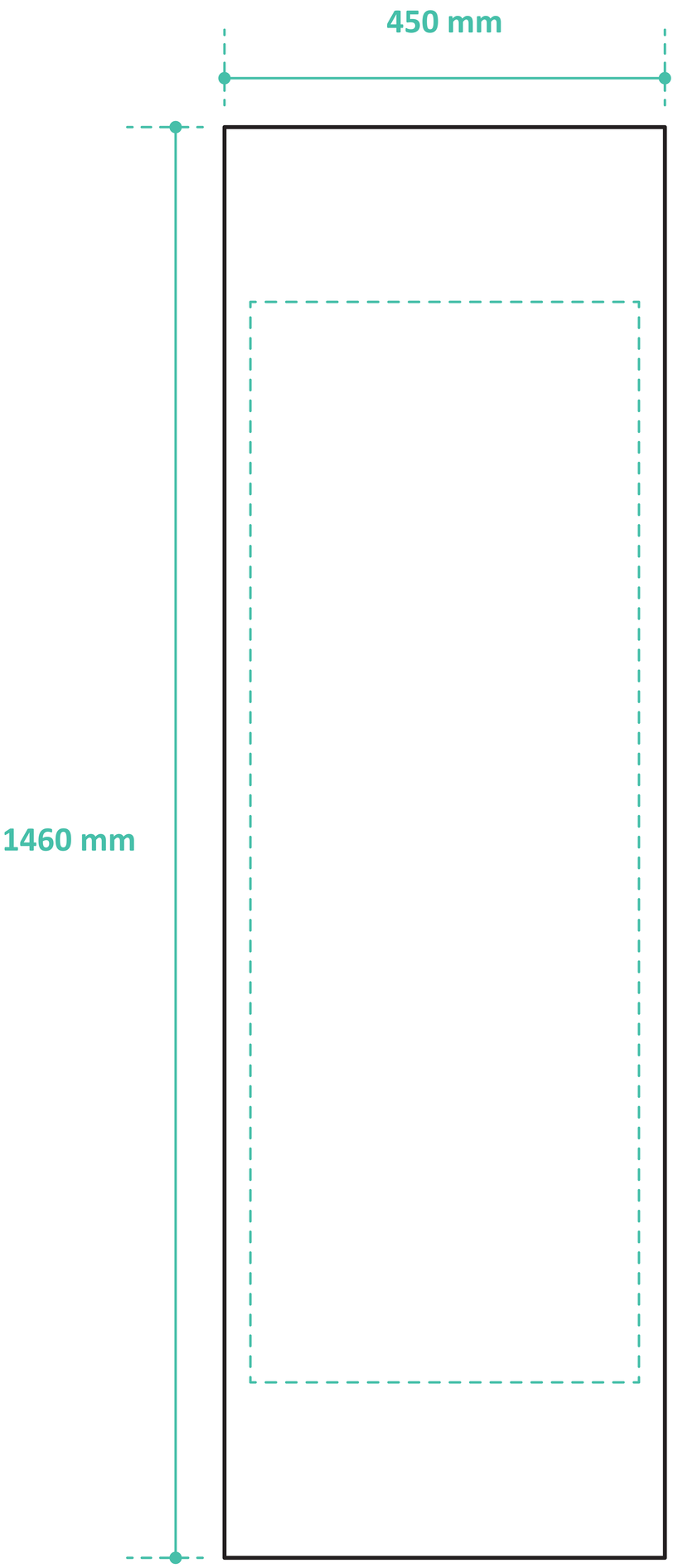
OUTSIDE OF THIS AREA IT’S BACKGROUND